Karakteristika



- Energibesparende varmepumpe lufttæppe. Op til 70% reduceret in omkostninger og CO2 udledning (varme tilstand).
- Selvbærende beklædningskonstruktion lavet af galvaniseret stålplader, afsluttet i strukturel hvid epoxy-polyester maling RAL9016 som standard.Andre farver og rustfrit stål er tilgængelige ved anmodning.
- Mikroperforeret indtaglameller med filterfunktioner og let vedligeholdelse. Intern forfilter inkluderet.
- Anodiseret aluminium udtagslameller, airfoil formet, justerbar fra 0 til 15° i vilkårlig retning.
- Dobbelt-indtag centrifugal blæsere drevet af en ekstern rotor motor og lavt støjniveau. 5 hastighedsindstillinger.EC model samlet med meget lavforbrugs effektivitetsblæsere.
- Intern forfilter inkluderet.
- Advanced Plug&Play control. Includes: Advanced PRO control with LCD display and integrated thermostat, door contact, 7m RJ11 cable and remote control.
- DX 1:1:
  Klar til at forbinde til DAIKIN Inverter udendørs varmepumpe enhed (R410A) og hvis ekspansionsventil ikke er inkluderet bør kunden købe det.
  Behøver DAIKIN DX Interface KIT tiltænkt lufttæppe og programmerbar styring.
- DX VRV:
  Klar til at forbinde til DAIKIN VRV udendørs varmepumpe enhed (R410A) og hvis ekspansionsventil ikke er inkluderet bør kunden købe det.
  Behøver DAIKIN VRV Interface KIT tiltænkt lufttæppe og programmerbar styring.

Specifikationer

50Hz

Varmepumpe - DX 1:1

Model	(m³/h)	(m)
ECM 1500 DX12-DA	5/8" - 3/8"	
ECM 2000 DX16-DA	5/8" - 3/8"	
ECM 2500 DX21-DA	3/4" - 3/8"	
ECM 2500 DX22-DA	3/4" - 3/8"	
ECM 3000 DX26-DA	3/4" - 3/8"	
ECG 1000 DX10-DA	5/8" - 3/8"	
ECG 1500 DX15-DA	5/8" - 3/8"	
ECG 1500 DX13-DA	5/8" - 3/8"	
ECG 2000 DX24-DA	3/4" - 3/8"	
ECG 2500 DX25-DA	3/4" - 3/8"	
ECG 2500 DX29-DA	7/8" - 1/2"	
ECG 3000 DX34-DA	7/8" - 1/2"	

Varmepumpe - VRV

Model	(m³/h)	(m)
ECM 1000 VRV8-DA	5/8" - 3/8"	
ECM 1500 VRV12-DA	5/8" - 3/8"	
ECM 2000 VRV16-DA	5/8" - 3/8"	
ECM 2000 VRV19-DA	3/4" - 3/8"	
ECM 2500 VRV21-DA	3/4" - 3/8"	
ECM 2500 VRV24-DA	3/4" - 3/8"	
ECM 3000 VRV26-DA	3/4" - 3/8"	
ECM 3000 VRV30-DA	7/8" - 3/8"	
ECG 1000 VRV10-DA	5/8" - 3/8"	

Varmepumpe - VRV		
Model	(m³/h)	(m)
ECG 1500 VRV13-DA	5/8" - 3/8"	
ECG 1500 VRV15-DA	5/8" - 3/8"	
ECG 2000 VRV20-DA	3/4" - 3/8"	
ECG 2000 VRV24-DA	3/4" - 3/8"	
ECG 2500 VRV25-DA	3/4" - 3/8"	
ECG 2500 VRV29-DA	7/8" - 3/8"	
ECG 3000 VRV29-DA	7/8" - 3/8"	
ECG 3000 VRV34-DA	7/8" - 3/8"	

60Hz

Varmepumpe - DX 1:1		
Model	(m³/h)	(m)
ECM 1500 DX12-DA	5/8" - 3/8"	
ECM 2000 DX16-DA	5/8" - 3/8"	
ECM 2500 DX21-DA	3/4" - 3/8"	
ECM 2500 DX22-DA	3/4" - 3/8"	
ECM 3000 DX26-DA	3/4" - 3/8"	
ECG 1000 DX10-DA	5/8" - 3/8"	
ECG 1500 DX15-DA	5/8" - 3/8"	
ECG 1500 DX13-DA	5/8" - 3/8"	
ECG 2000 DX24-DA	3/4" - 3/8"	
ECG 2500 DX25-DA	3/4" - 3/8"	
ECG 2500 DX29-DA	7/8" - 1/2"	
ECG 3000 DX34-DA	7/8" - 1/2"	

Varmepumpe - VRV		
Model	(m³/h)	(m)
ECM 1000 VRV8-DA	5/8" - 3/8"	
ECM 1500 VRV12-DA	5/8" - 3/8"	
ECM 2000 VRV16-DA	5/8" - 3/8"	
ECM 2000 VRV19-DA	3/4" - 3/8"	
ECM 2500 VRV21-DA	3/4" - 3/8"	
ECM 2500 VRV24-DA	3/4" - 3/8"	
ECM 3000 VRV26-DA	3/4" - 3/8"	
ECM 3000 VRV30-DA	7/8" - 3/8"	
ECG 1000 VRV10-DA	5/8" - 3/8"	
ECG 1500 VRV13-DA	5/8" - 3/8"	
ECG 1500 VRV15-DA	5/8" - 3/8"	
ECG 2000 VRV20-DA	3/4" - 3/8"	
ECG 2000 VRV24-DA	3/4" - 3/8"	
ECG 2500 VRV25-DA	3/4" - 3/8"	
ECG 2500 VRV29-DA	7/8" - 3/8"	
ECG 3000 VRV29-DA	7/8" - 3/8"	
ECG 3000 VRV34-DA	7/8" - 3/8"	

Dimensioner

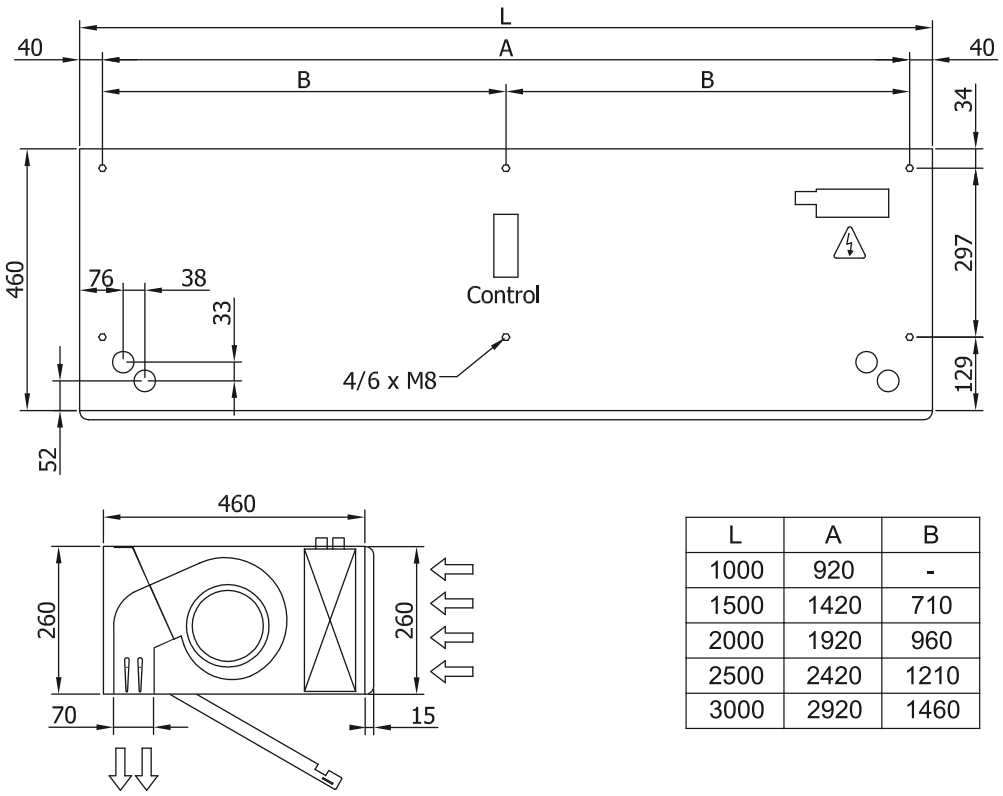

L	A	B
1000	920	-
1500	1420	710
2000	1920	960
2500	2420	1210
3000	2920	1460