Karakteristika

- Dekorative energibesparende varmepumpe lufttæppe i moderne arkitektonisk stil: Op til 70% reduceret in omkostninger og CO2 udledning (varme tilstand).
- Dets minimale og smarte design kan integreres i et vilkårlig miljø og giver uendelige muligheder for tilpasning.
- Panelet kan inkludere logoer, lys, skiltning, sikkerheds- eller informationskilte, grafik, billeder, ure, alt efter kundespecifikationer.
- Front anodiseret aluminium panel. Valgfrit produceret i børstet eller spejlblankt poleret rustfrit stål. Andre materialer er mulige, så som galvaniseret stål, glat eller tekstureret overflade, træ, etc.
- Central struktur lavet af galvaniseret stål afsluttet i sort smedning som standard. Andre farver er tilgængelige ved anmodning.
- Anodiseret aluminium udtagslameller, airfoil formet, justerbar i begge retninger.
- Dobbelt-indtag centrifugal blæsere drevet af en ekstern rotor motor og lavt støjniveau. 5 hastighedsindstillinger.EC model samlet med meget lavforbrugs effektivitetsblæsere.
- Inkluderer kun varme direkte ekspansionsspole med installeret temperatursensorer.
- Advanced Plug&Play control. Includes: Advanced PRO control with LCD display and integrated thermostat, door contact, 7m RJ11 cable and remote control.
- DX 1:1:
  Klar til at forbinde til TOSHIBA Inverter udendørs varmepumpe enhed (R410A/R32) med ekspansionsventil.
  Behøver TOSHIBA DX Interface KIT tiltænkt lufttæppe og programmerbar styring.
- DX VRF:
  Klar til at forbinde til TOSHIBA VFR udendørs varmepumpe enhed (R410A), hvis ikke inkluderet bør kunden købe det.
  Behøver TOSHIBA VRF Interface KIT tiltænkt lufttæppe, programmerbar styring og ekspansionsventil bedes søge rådgivning.

Specifikationer

50Hz

Varmepumpe - DX 1:1				
Model	**Nominel luftstrøm** (m³/h)	**Udendørs enhed 230Vx1**	**Udendørs enhed 400Vx3**	**Anbefalet installationshøjde** (m)
ZEN ECG 1000 DX10-TO	2190	RAV-GM1101ATP-E	RAV-GM1101AT8P-E	3-4,2
ZEN ECG 1500 DX13-TO	2920	RAV-GM1401ATP-E	RAV-GM1401AT8P-E	3-4,2
ZEN ECG 1500 DX15-TO	2920	RAV-GM1601ATP-E	RAV-GM1601AT8P-E	3-4,2
ZEN ECG 2000 DX22-TO	4380	-	RAV-GM2201AT8-E	3-4,2
ZEN ECG 2000 DX24-TO	4380	-	RAV-GM2801AT8-E	3-4,2
ZEN ECG 2500 DX22-TO	5110	-	RAV-GM2201AT8-E	3-4,2
ZEN ECG 2500 DX27-TO	5110	-	RAV-GM2801AT8-E	3-4,2

Varmepumpe - VRF		
Model	**Nominel luftstrøm** (m³/h)	**Anbefalet installationshøjde** (m)
ZEN ECG 2000 VRF20-TO	4380	3-4,2
ZEN ECG 2000 VRF24-TO	4380	3-4,2
ZEN ECG 2500 VRF25-TO	5110	3-4,2
ZEN ECG 2500 VRF29-TO	5110	3-4,2

60Hz

Varmepumpe - DX 1:1				
Model	**Nominel luftstrøm** (m³/h)	**Udendørs enhed 230Vx1**	**Udendørs enhed 400Vx3**	**Anbefalet installationshøjde** (m)
ZEN ECG 1000 DX10-TO	2190	RAV-GM1101ATP-E	RAV-GM1101AT8P-E	3-4,2

Varmepumpe - DX 1:1				
Model	**Nominel luftstrøm** (m³/h)	**Udendørs enhed 230Vx1**	**Udendørs enhed 400Vx3**	**Anbefalet installationshøjde** (m)
ZEN ECG 1500 DX13-TO	2920	RAV-GM1401ATP-E	RAV-GM1401AT8P-E	3-4,2
ZEN ECG 1500 DX15-TO	2920	RAV-GM1601ATP-E	RAV-GM1601AT8P-E	3-4,2
ZEN ECG 2000 DX22-TO	4380	-	RAV-GM2201AT8-E	3-4,2
ZEN ECG 2000 DX24-TO	4380	-	RAV-GM2801AT8-E	3-4,2
ZEN ECG 2500 DX22-TO	5110	-	RAV-GM2201AT8-E	3-4,2
ZEN ECG 2500 DX27-TO	5110	-	RAV-GM2801AT8-E	3-4,2

Varmepumpe - VRF		
Model	**Nominel luftstrøm** (m³/h)	**Anbefalet installationshøjde** (m)
ZEN ECG 2000 VRF20-TO	4380	3-4,2
ZEN ECG 2000 VRF24-TO	4380	3-4,2
ZEN ECG 2500 VRF25-TO	5110	3-4,2
ZEN ECG 2500 VRF29-TO	5110	3-4,2

Dimensioner

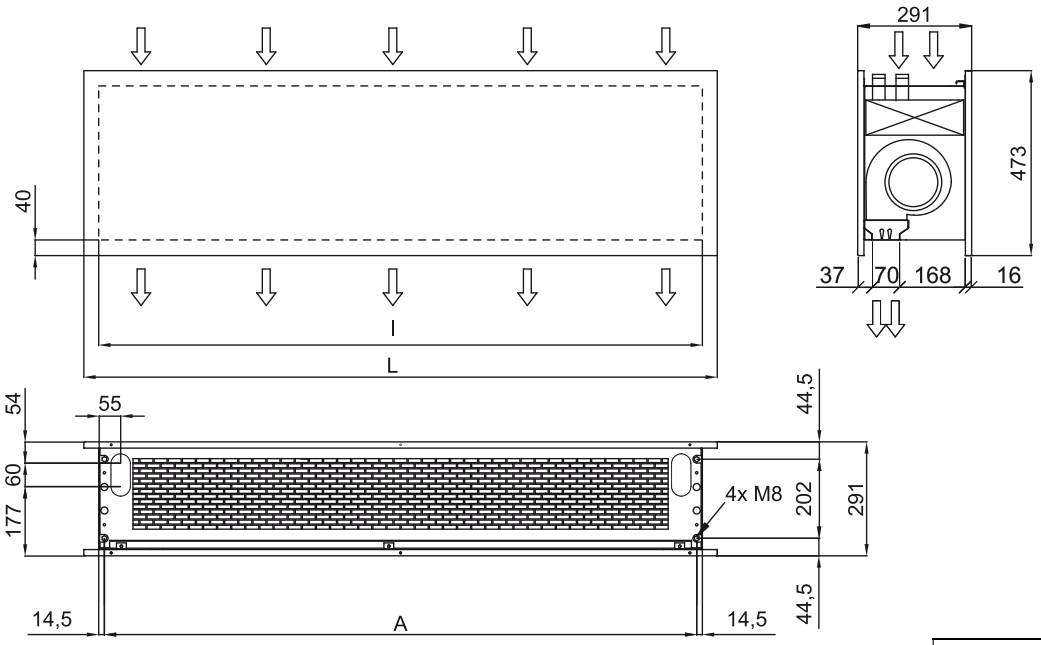

	L	I	A
Zen 1000	1220	1140	1115
Zen 1500	1620	1544	1515
Zen 2000	2120	2044	2015
Zen 2500	2620	2544	2515